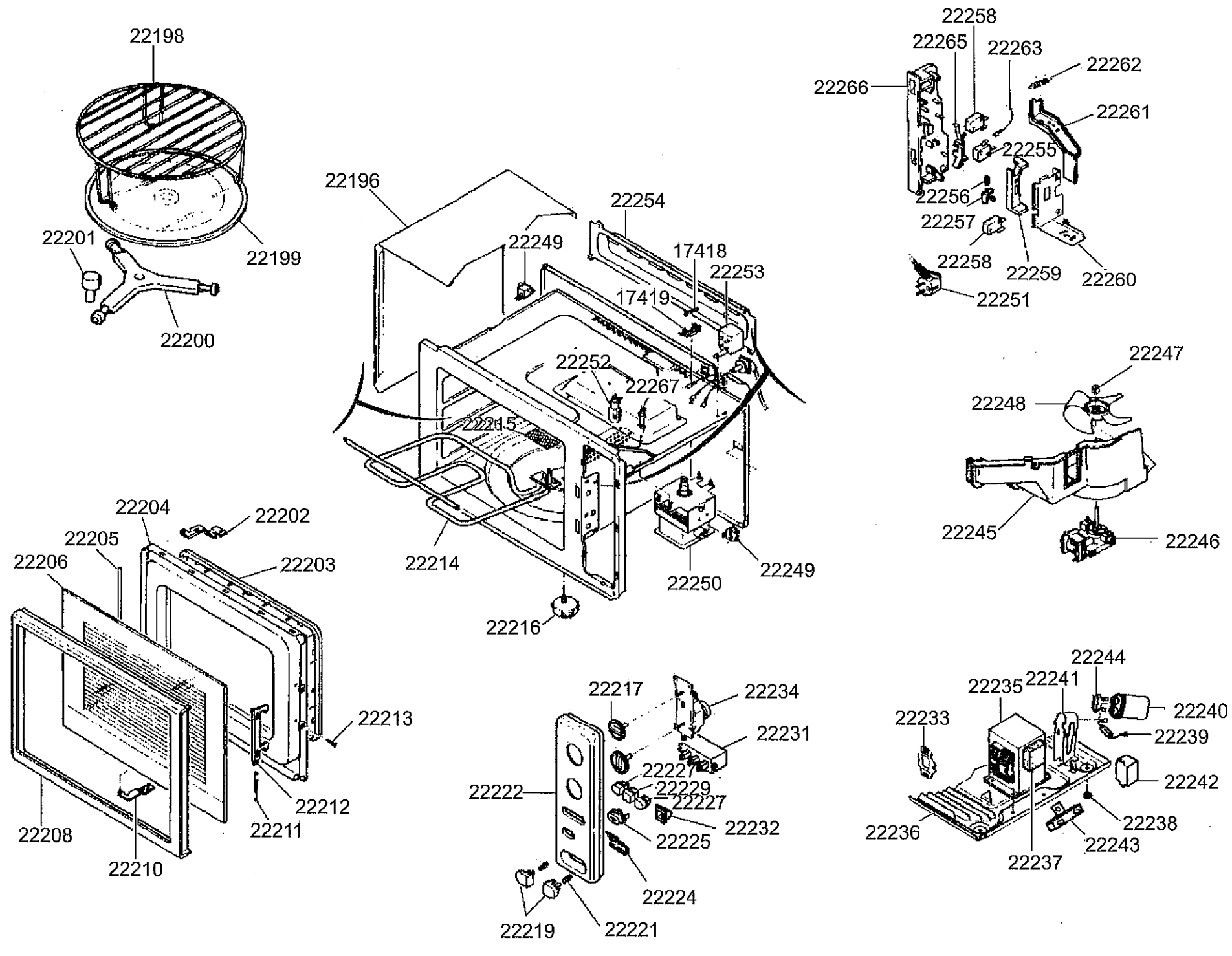
22198
22199
22201
22200
22196
22249
22254
17418
22253
17419
22252
22267
22215
22214
22250
22249
22216
22258
22265
22263
22262
22266
22261
22255
22256
22257
22258
22259
22260
22251
22247
22248
22245
22246
22204
22202
22205
22206
22203
22213
22212
22211
22208
22210
22217
22234
22231
22222
22227
22229
22227
22232
22225
22224
22219
22221
22244
22235
22241
22240
22233
22239
22242
22236
22238
22243
22237